PET 100

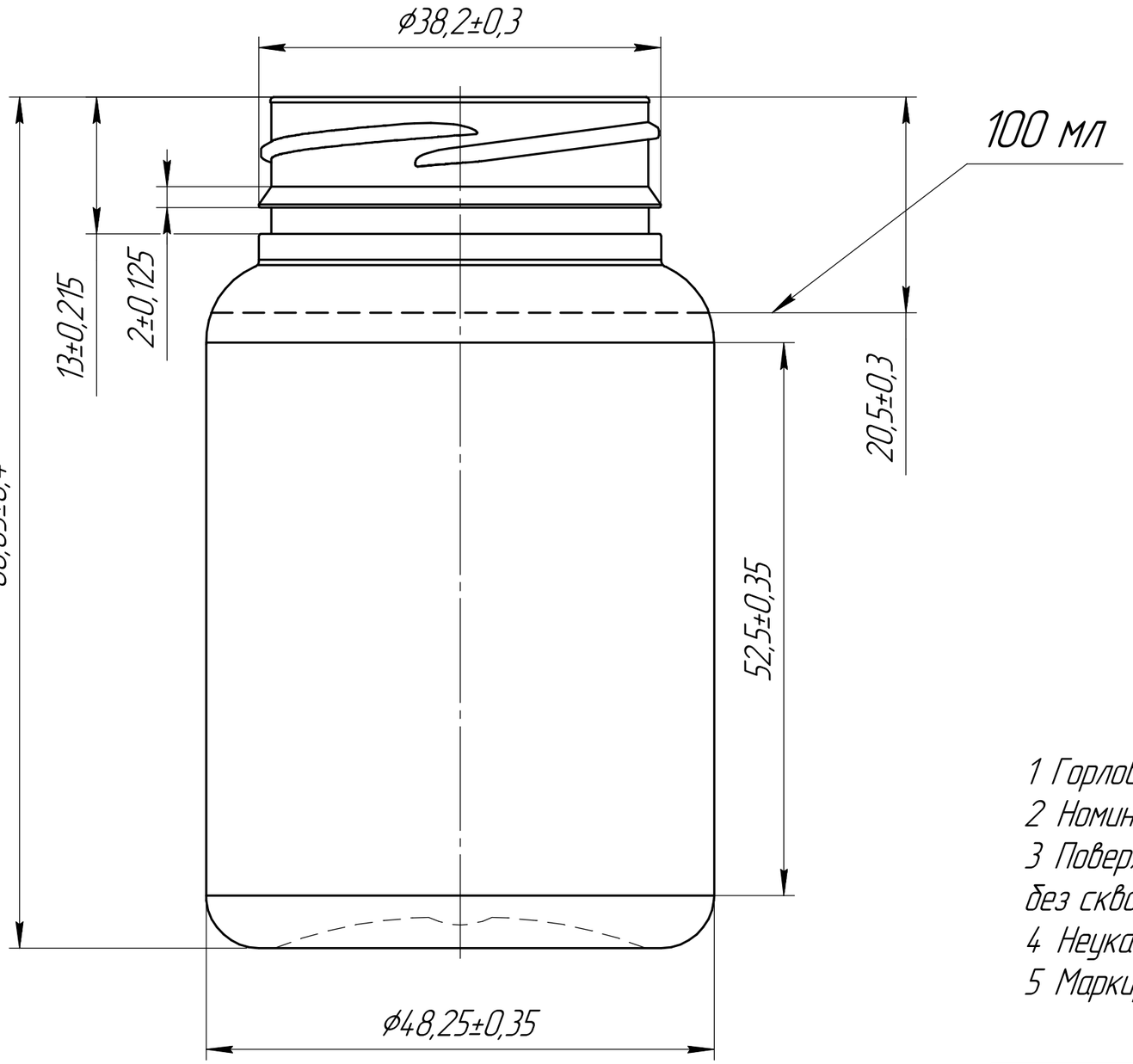

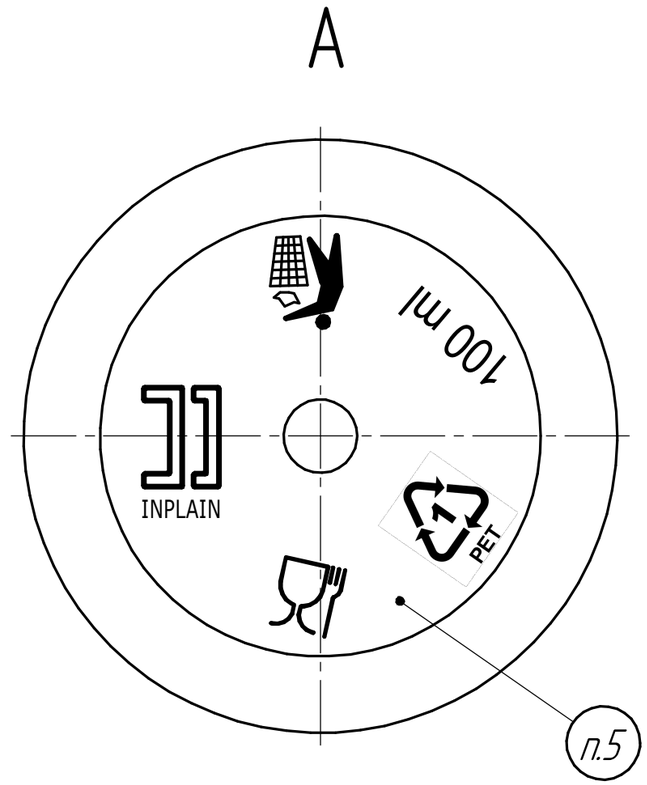

1 Горловина с резьбой М38, размеры горловины по преформе.
2 Номинальная вместимость V = 120 мл ± 5 мл.
3 Поверхность банки должна быть чистой, гладкой, сухой, без сквозных отверстий, трещин и сколов.
4 Неуказанные размеры – по электронной модели.
5 Маркировать указанные символы.

Изм.	Лист	№ докум.	Подп.	Дата	PET 100		
Разраб.		Макаров А.А.		26.06.25	Банка	Лит. / Масса 15,5±0,5 г	Масштаб 2:1
Пров.		Жередцов А.И.		26.06.25		Лист	Листов 1
Т.контр.							
Н.контр.					Полиэтелентерефталат	Инплайн	
Утв.		Казаков В.В.		26.06.25			

Перв. примен. | Справ. № | Подп. и дата | Инв. № дубл. | Взам. инв. № | Подп. и дата | Инв. № подл.

Копировал | Формат А3